BiS VALVES

Válvulas de retenção

A BiS oferece uma ampla linha de válvulas de desligamento e de retenção de aço inoxidável para uso em uma variedade de meios de operação. As válvulas de retenção estão disponíveis com tamanhos de porta de ¼" a 2" e as válvulas de desligamento estão disponíveis com tamanhos de porta de ¼" a ½".

As válvulas de retenção são adequadas para uso em gases e líquidos, com pressões de até 1379 bar (20.000 psi).
A tecnologia reguladora de pressão lacrada usada no design da válvula oferece excelente desempenho contra vazamento na faixa de pressão.

As válvulas de fechamento estão disponíveis para faixas de pressão até 690 bar (10.000 psi) e variantes estão disponíveis para trabalhos com gás e líquidos.

BVAA® FPAL empowered by Achilles EIC

Contatos

BiS VALVES LTD
Unit 17 - 23, Kingfisher Park, West Moors, Wimborne, Dorset, BH21 6US, UK

Número de telefone: +44 (0)1202 896322
E-mail: salesadmin@bisvalves.co.uk
Número de fax: +44 (0)1202 896718
Web: www.bisvalves.co.uk

Distribuidores globais

Consulte **www.bisvalves.co.uk** para obter detalhes de contato

BiS VALVES

BIS VALVES

* OBSERVAÇÃO - A classificação da pressão é reduzida com gazes

	Tamanho nominal	Pressão máxima		Meio	Tipo de válvula
Válvulas de retenção	1/4"	621 bar	(9,000 psi)*	Líquidos e gases	**C25**
	3/8"	621 bar	(9,000 psi)*	Líquidos e gases	**C37**
	1/2"	621 bar	(9,000 psi)*	Líquidos e gases	**C50**
	3/4"	621 bar	(9,000 psi)*	Líquidos e gases	**C75**
	1"	621 bar	(9,000 psi)*	Líquidos e gases	**C100**
	1¼"	483 bar	(7,000 psi)*	Líquidos e gases	**C125**
	1½"	414 bar	(6,000 psi)*	Líquidos e gases	**C150**
	1/4"	828 bar	(12,000 psi)*	Líquidos e gases	**NR25**
	1/4"	1,379 bar	(20,000 psi)*	Líquidos e gases	**NR25 (20K)**
	3/8"	828 bar	(12,000 psi)*	Líquidos e gases	**NR37**
	1/2"	828 bar	(12,000 psi)*	Líquidos e gases	**NR50**
	1/2"	1,379 bar	(20,000 psi)*	Líquidos e gases	**NR50 (20K)**
	3/4"	828 bar	(12,000 psi)*	Líquidos e gases	**NR75**
	1"	621 bar	(9,000 psi)*	Líquidos e gases	**NR100**
	1¼", 1½", 2"	414 bar	(6,000 psi)*	Líquidos e gases	**NR200**
Válvulas de fechamento	1/4"	690 bar	(10,000 psi)	Líquidos	**SV25**
	1/4"	552 bar	(8,000 psi)*	Líquidos e gases	**SV50/25**
	3/8"	552 bar	(8,000 psi)*	Líquidos e gases	**SV50/37**
	1/2"	552 bar	(8,000 psi)*	Líquidos e gases	**SV50/50**

Válvulas de retenção

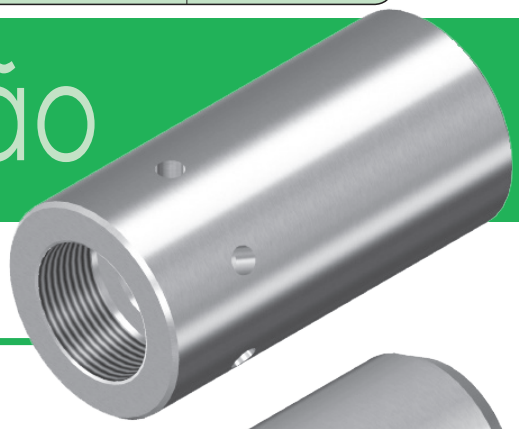

Válvulas de retenção

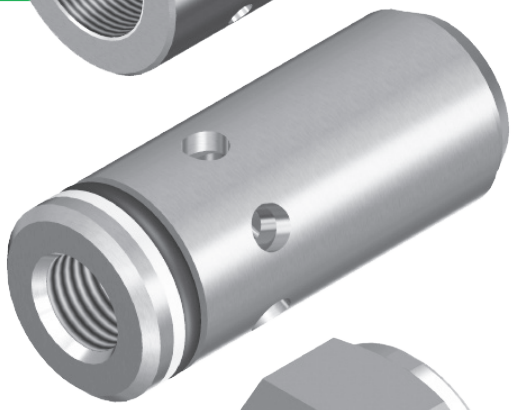

- ☑ Versões para montagem em coletores e com cartucho estão disponíveis
- ☑ Adequadas para trabalhos com líquidos e gases
- ☑ Vazamento praticamente zero com a tecnologia de vedação com elastômeros
- ☑ Adequadas para uso em ambientes submarinos
- ☑ Várias opções de portas e de vedações estão disponíveis
- ☑ Versões em conformidade com NACE MR-01-75 estão disponíveis
- ☑ Variantes disponíveis para uso com fluidos corrosivos
- ☑ Disponíveis com pressões de abertura não padrão

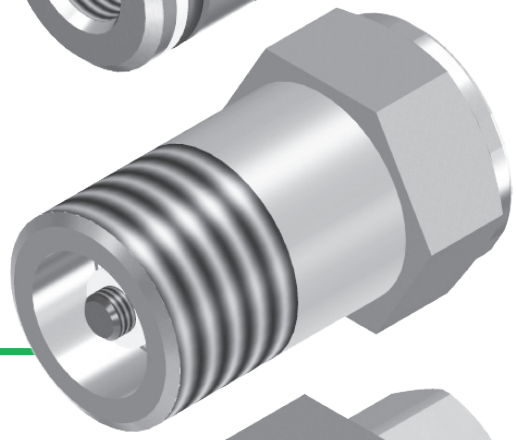

Válvulas de fechamento

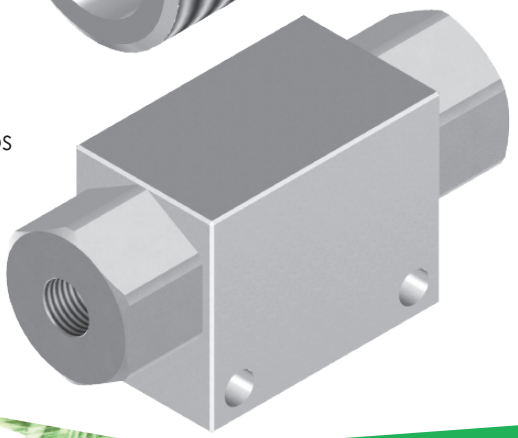

- ☑ Variantes disponíveis para trabalhos com líquidos e gases
- ☑ Várias opções de portas e de vedações estão disponíveis
- ☑ Variantes estão disponíveis para uso em ambientes submarinos
- ☑ Versões com cartuchos compactos estão disponíveis
- ☑ Versões em conformidade com NACE MR-01-75 estão disponíveis